ノズルリスト						
記号	口径	数	取付角度	取手規格	用途	備考
N-1	100A	1	90°	JIS10k	レベル計口	A
N-2	40A	1	220°	JIS10K	液戻り口	A
N-3	40A	1	135°	JIS10K	液入口	A
N-4	15A	1	150°	JIS10K	N2口	A 4枚リブ付
N-5	100A	1	180°	JIS10K	サイクロン口	A
N-6	65A	1	232°	JIS10K	ろ液口	A
N-7	65A	1	60°	JIS10K	ドレン口	A 4枚リブ付
N-8	80A	1	208°	JIS10K	液戻り口	A
N-9	50A	1	225°	JIS10K	サンプル口	A 4枚リブ付
N-10	80A	1	310°	JIS10K	予備	A 3F付
N-11	100A	1	325°	JIS10K	予備	A 3F付
N-12	65A	1	中央下	JIS10K	液出口	B 4枚リブ付
N-13	65A	1	180°	JIS10K	オーバーフロー口	A 3F付
M-1	φ500	1	270°	JIS5K相当	トップマンホール	B
AG-1	200A	1	0°	JIS10K	撹拌機座	-
A-1 a,b	φ200	1	0° 270°		液出口穴	
A-2 a,b,c	φ600	2	45° 135° 225°		スカート口	

設計条件	
適用地域	国内
施設名称	スラリー
設計 圧力	大気圧
設計 温度	常温
使用 圧力	大気圧
使用 温度	常温
試験 水圧	ー
試験 気密	ー
放射線検査	ー
応力除去	ー
腐れ代	ー
保温	ー
内容物	
機器定重量	

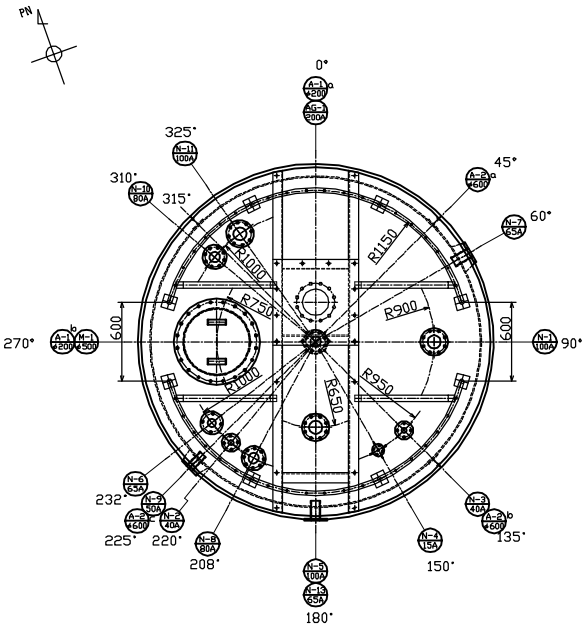

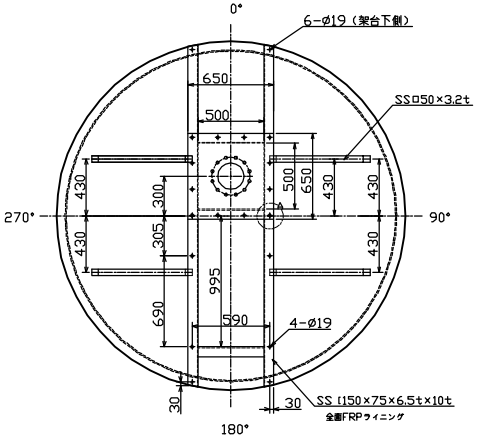

撹拌機架台詳細

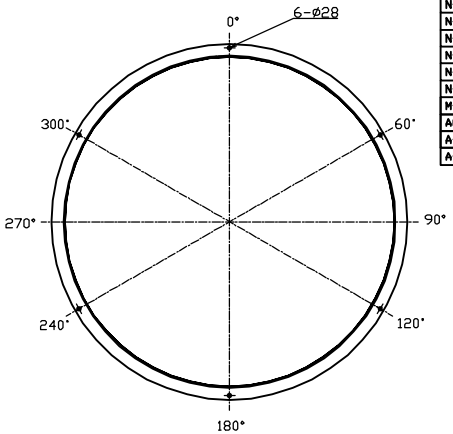

アンカー部詳細

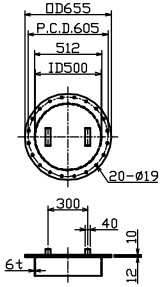

M-1 トップマンホール詳細

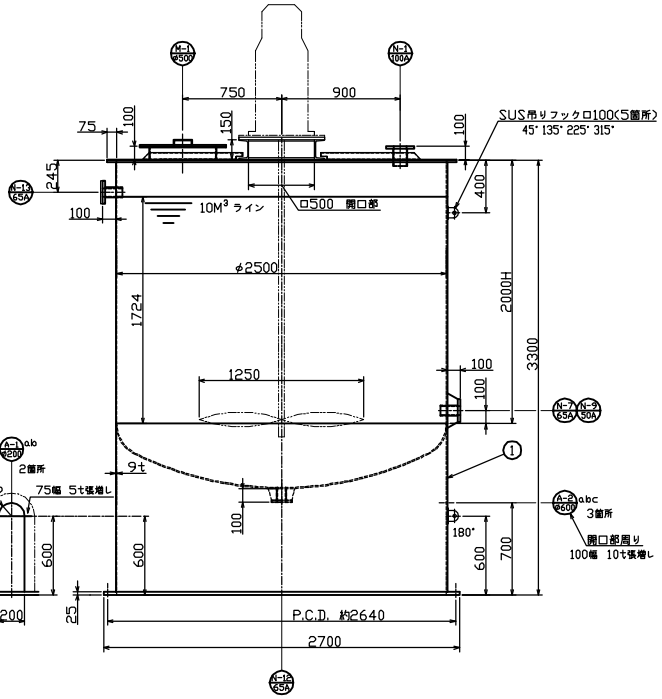

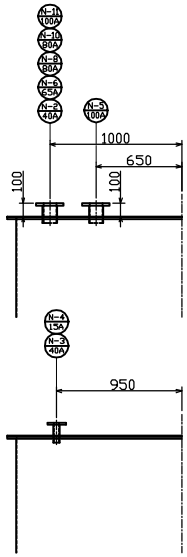

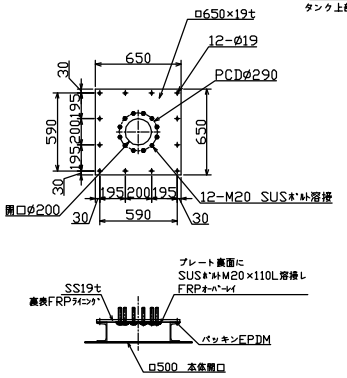

撹拌機座詳細

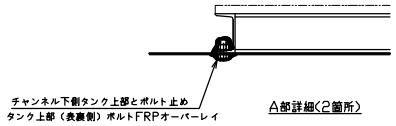

A部詳細(2箇所)

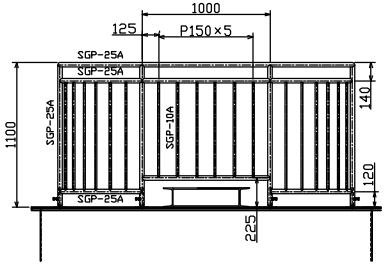

手摺詳細

記事

(1) 製作数：1基
(2) フランジボルト穴は、全て中心振り分けとする
(3) 手摺は、塗装（2.5Y8/12）とする。
　下塗り・上塗りともエポキシ系とする。
(4) 使用樹脂
　内面：ビスフェノール系ビニルエステル
　外面：イソフタル酸系ポリエステル樹脂
(5) タンク本体の外面色は、クリヤーとする
(6) 吊りフックは、5箇所取付とする
(7) ケミカルアンカーはM-20　6本とする
(8) 撹拌機架台はFRPライニングとする
(9) パッキンはEPDMとする

3	吊りフック	SUS304	5	
2	手摺	SS400	1	
1	本体	FRP	1	

設計条件	
内溶液	
濃度	
比重	
呼称容量	
実容量	
設計圧力	大気圧
運転圧力	大気圧
設計温度	常温
運転温度	常温
設計水平震度	0.4
使用樹脂	

記号	日付	記事	変更者	照査	承認
△					
△					

CUSTOMER 受注先			
END USER 納入先			
NAME 名称	参考図：スカート式タンク		
SCALE 尺度	A1 1/20	NUMBER 製作数	1基
MATERIAL 材質	FRP	DATE 日付	
APPROVED 承認		DESIGNED 設計	株式会社 富田化成
CHECKED 検図		DRAWN 製図	
DRAWING No. 図番			